Référence : **501017048**

3540730065681

SET FINITION ROLF INSIDE 2 CHROMÉ

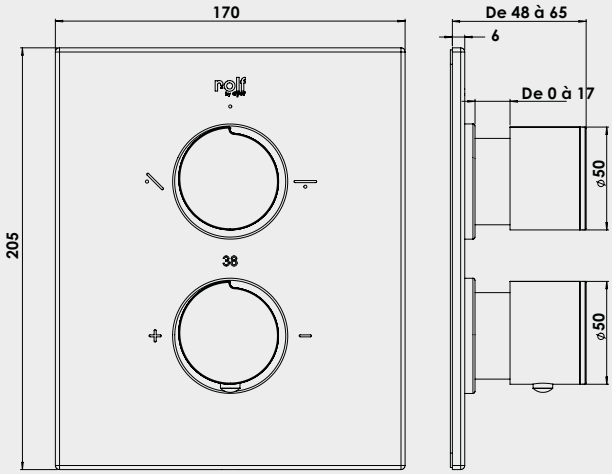

UNE INSTALLATION SIMPLIFIÉE: SYSTÈME DE VERROUILLAGE RAPIDE 1/4 DE TOUR.
S'ADAPTE SUR PAREMENTS DE 0 À 17 MM.
EXTRA-FIN : S'INSTALLE DANS L'ÉPAISSEUR D'UN RAIL DE PLAQUE DE PLÂTRE DE 48 MM.
MONTAGE BREVETÉ FIXOPLAC : INSTALLATION RAPIDE ET SÉCURISÉE.

DESCRIPTION	Set de finition en Chromé pour mitigeur encastré ROLF Inside 2. - Plaque décorative en laiton (205 x 170 mm, épaisseur 6 mm) avec bagues de blocage robustes. - Bouton Inverseur douchette / ciel de douche en Laiton. - Bouton de température en Laiton. - Bague de température en PP pour avoir une butée de sécurité à 38°C.
CARACTÉRISTIQUES	Garantie 2 ans contre tout vice de fabrication - Cf conditions générales de vente.
CONDITIONS D'UTILISATION	Se reporter à l'instruction spécifique de montage.
COMPATIBILITÉ	À associer avec la nouvelle partie technique et le set d'hydrothérapie assorti Rolf Inside 2. Partie technique compatibles : Réf. 501017051 Sets d'hydrothérapies compatibles : Chromé – Réf. 503012002 Noir mat – Réf. 503012003 Bronze – Réf. 503012004
PRESCRIPTION DE POSE	Epaisseur de parement : 0 à 17 mm Se reporter à l'instruction spécifique de montage
PRESCRIPTION D'ENTRETIEN	Nettoyage à l'eau savonneuse avec un chiffon doux et bien sécher - Ne pas utiliser de produits nocifs, abrasifs ou chlorés

17/06/26

AYOR Water & Heating solutions - 13 place Francheville - BP 202- 24052 Périgueux CT Cedex 9
Tél. 05 53 02 69 70 - www.ayor.fr